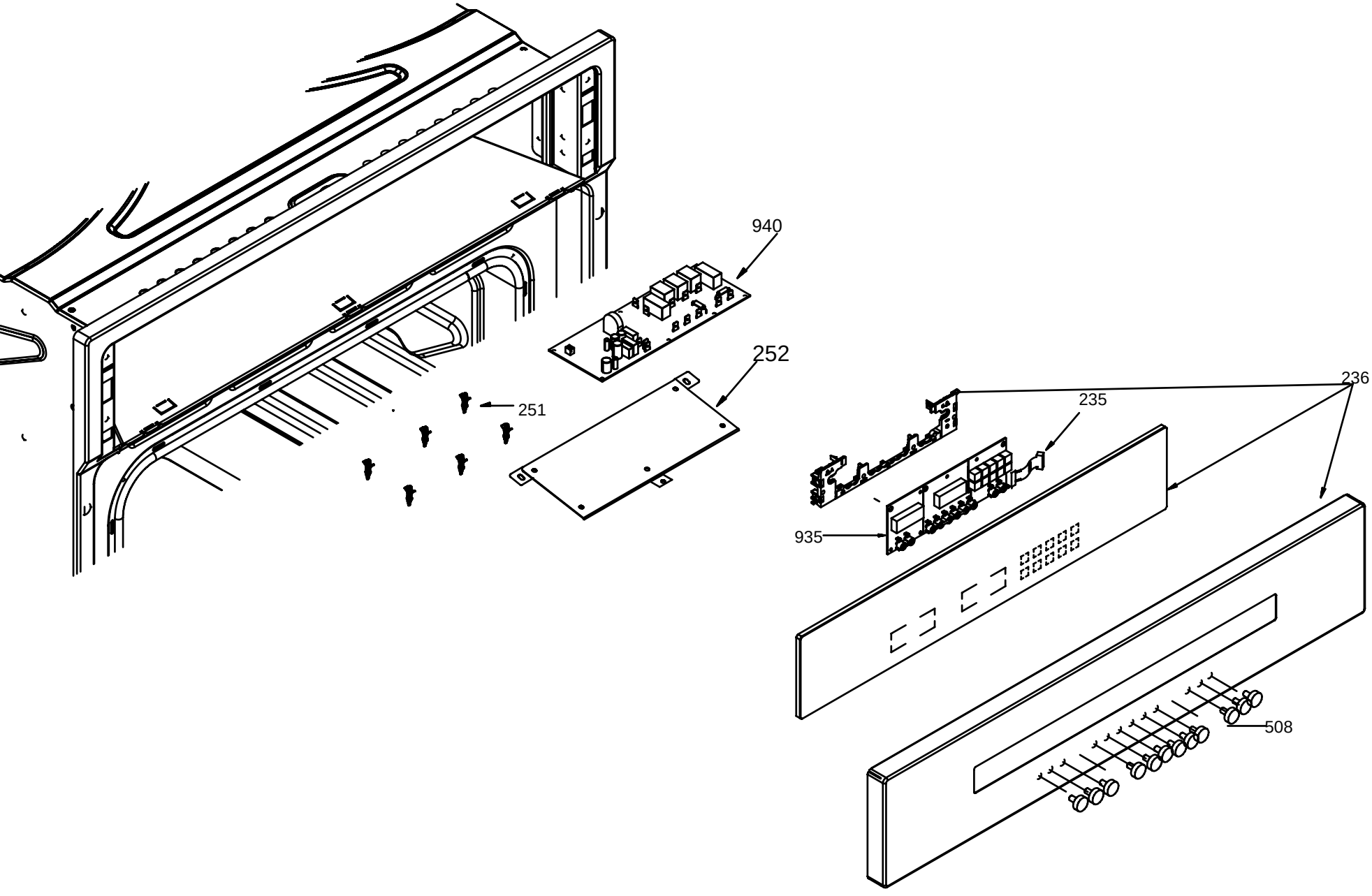
940
252
251
236
235
935
508

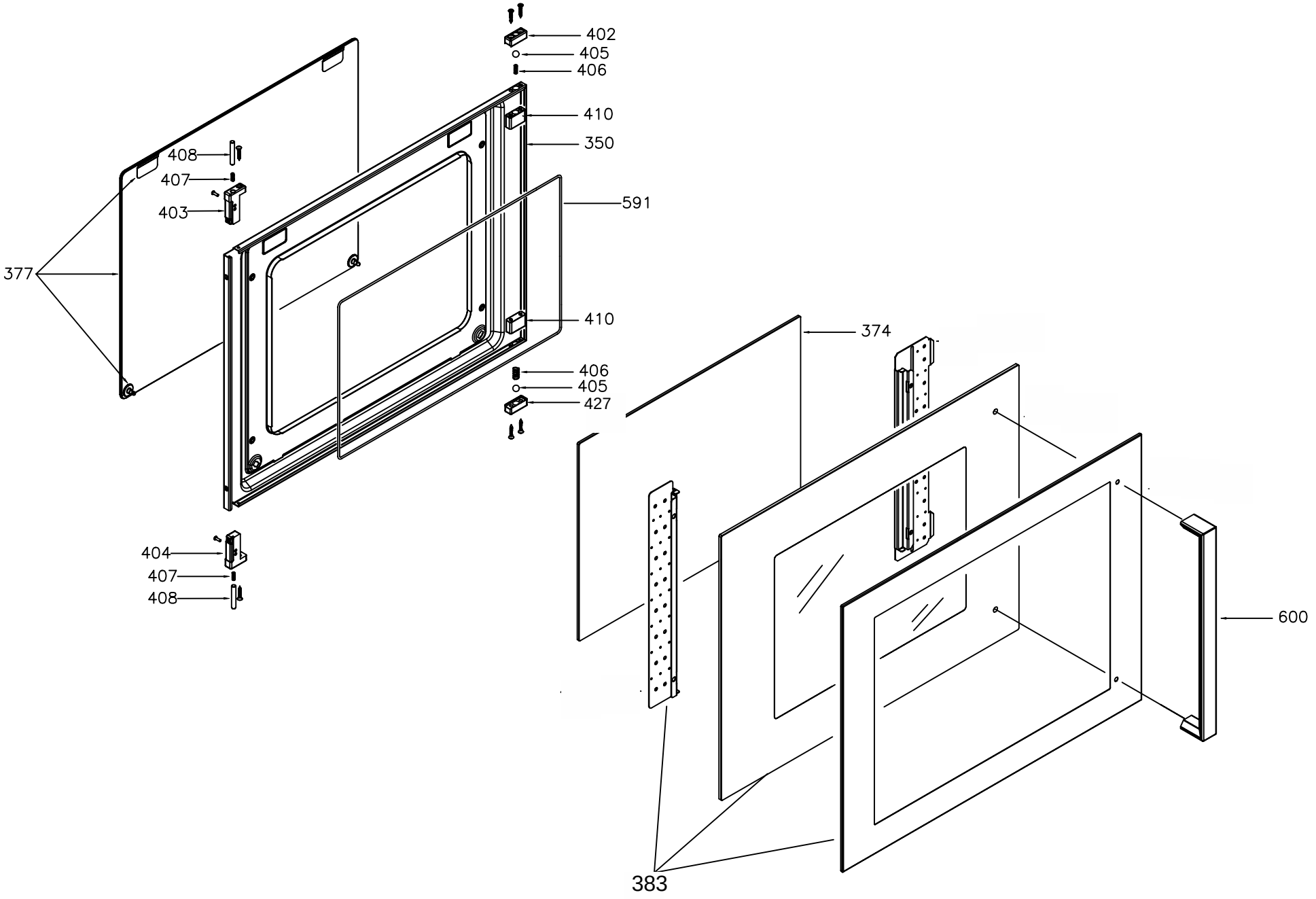
402
405
406
410
350
408
407
403
591
377
410
406
405
427
374
404
407
408
600
383

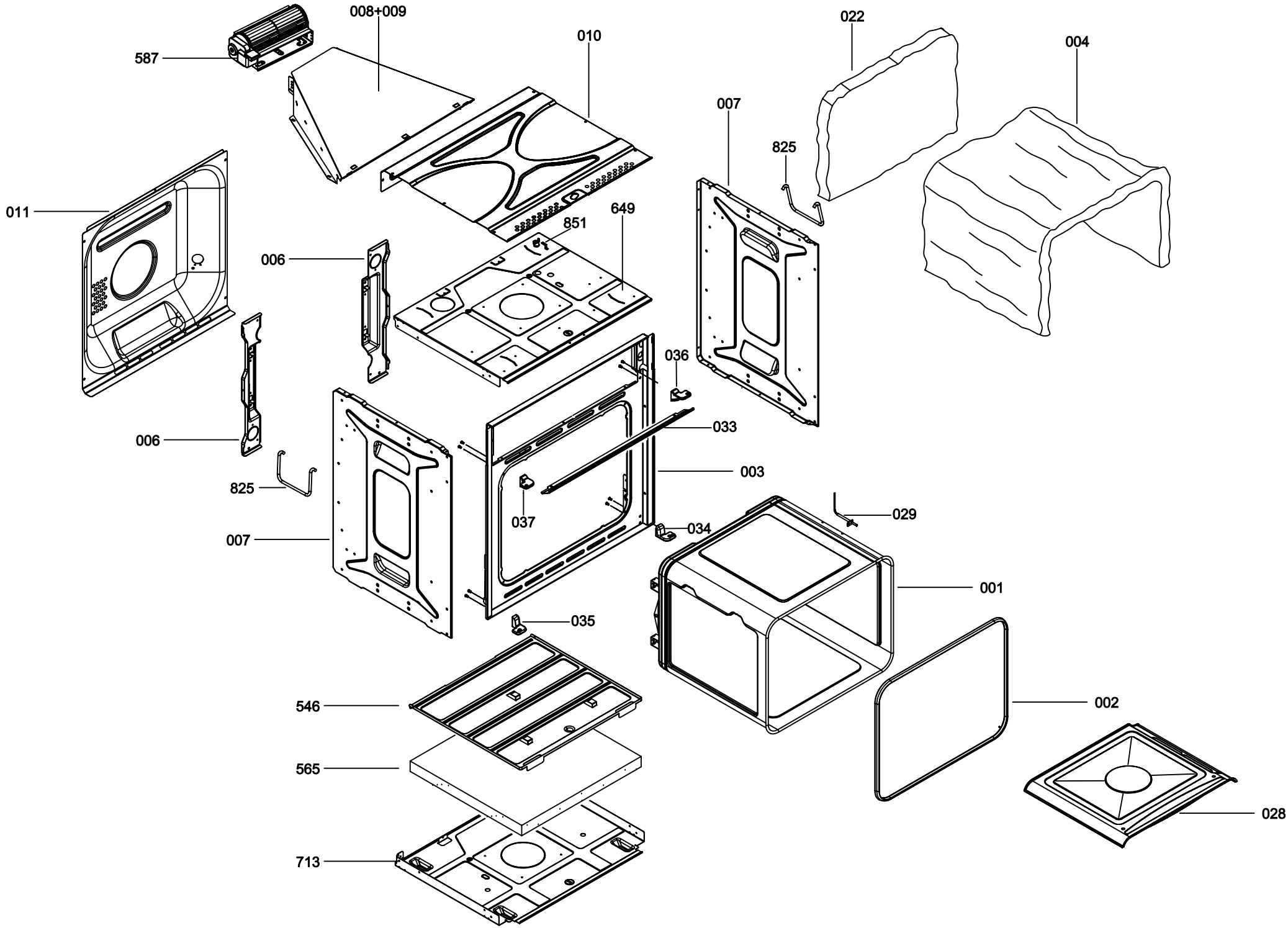
587
008+009
010
022
004
007
825
011
649
851
006
036
033
006
003
825
037
029
007
034
001
035
546
002
565
028
713

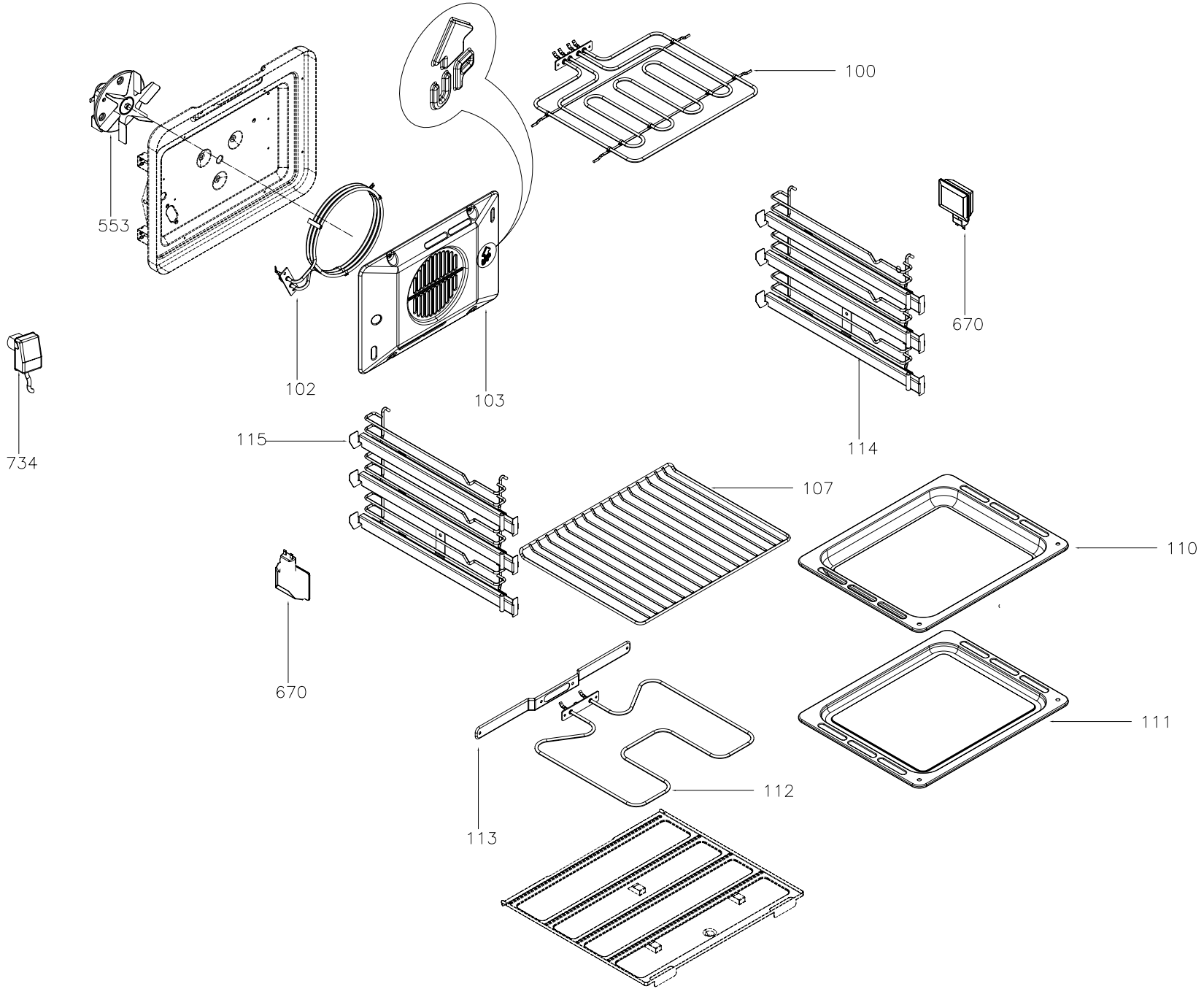
100
553
102
103
670
114
734
115
107
110
670
111
112
113